Anwendungsbereich Application range	0 - 500 kg 0 - 1100 lbs
Grenzlast Maximum load	1000 kg 2200 lbs
Bruchlast Breaking load	2000 kg 4400 lbs
Länge Anschlusskabel Connection cable length	2,5 m 2,5 m
Schutzart Type of protection	IP 20 IP 20

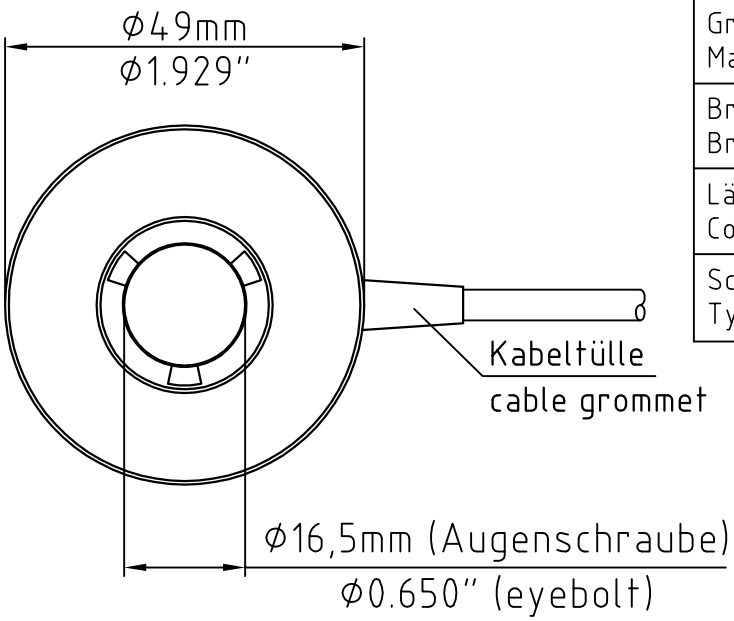

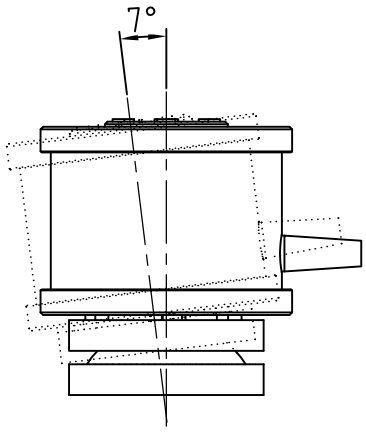

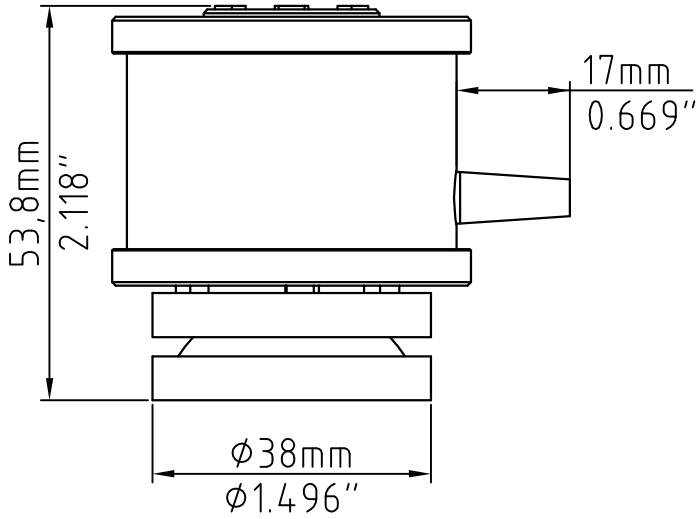

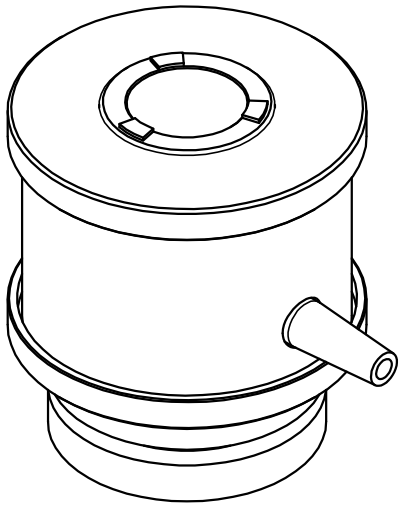

Isometrie
isometric drawing

Diese Zeichnung ist urheberrechtlich geschützt und darf ohne unsere schriftliche Zustimmung werde vervielfältigt, veröffentlich noch auf andere Art und Weise Dritten zugänglich gemacht werden.

Toleranzen: DIN ISO 2768-1-m

Oberfläche: Ra 4

Henning GmbH & Co. KG
Indistriestraße S5
Loher Str. 4 + 30
58332 Schwelm (Germany)
Tel : 02 33 6 92 98-0 / Fax : -100
www.henning-gmbh.de

henning MADE IN GERMANY

					Name	Datum
				Bearb.	Schm.	04.09.2015
				Gepr.		
b	überarbeitet	10.03.16	Schm.	Maßstab	- ohne -	
a	überarbeitet	19.11.15	Schm.	Dateiname	RC-Sensoren_Blatt_ac.dwg	
Idx.	Änderungen	Datum	Name	Zchng.-Nr.	RC-500-01-b	

Lastmesssensor RC-500
(max. Belastung : 500 kg)

Load Sensor RC500
(range 0 - 500 kg / 0 - 1100 lbs)

Artikel: 455255

Mat.: -